PRZEKRÓJ A-A

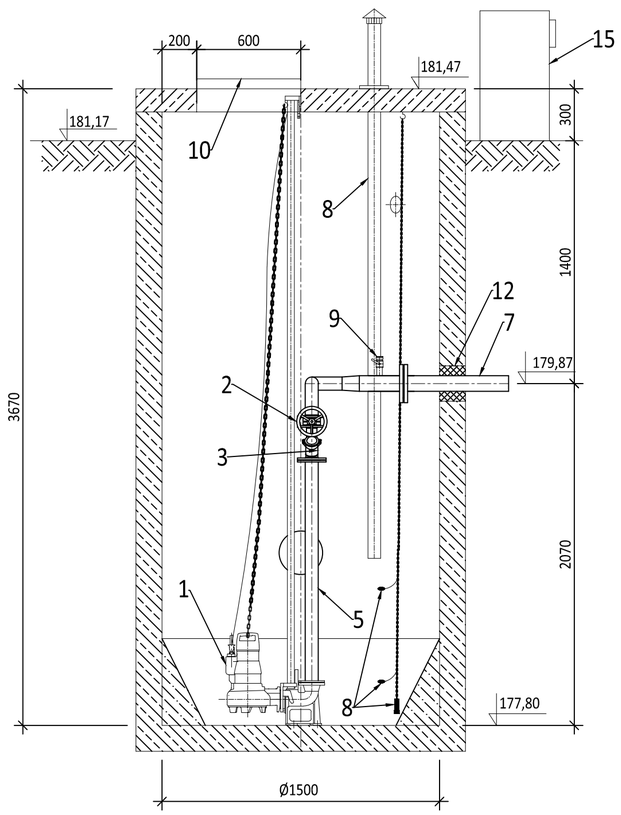

PRZEKRÓJ B-B

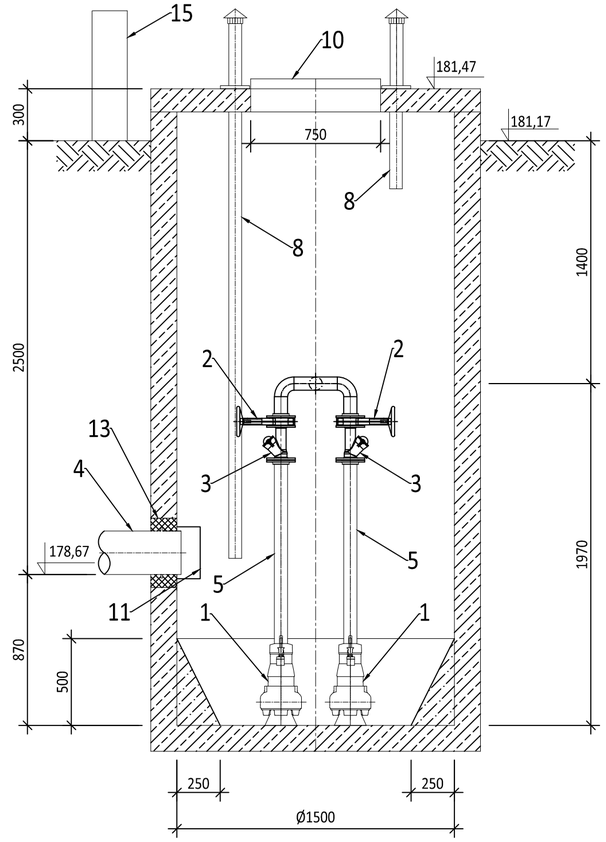

RZUT

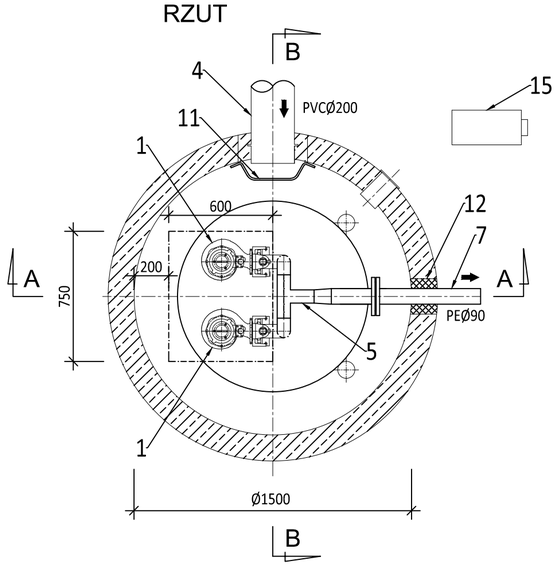

Lp.	Wyszczególnienie	Ilość	Uwagi
16	Sonda hydrostatyczna z czujnikami poziomu	1 kpl.	
15	Szafa sterownicza	1 kpl.	
14	Przejście murowe - tuleja ochronna dla rurociągu PVCØ110 mm	3	
13	Przejście murowe - tuleja ochronna dla rurociągu PVCØ200 mm	1	
12	Przejście szczelne łańcuchowe dla rurociągu PEØ90 mm	1	
11	Deflektor tłumiący montowany na dopływie do pompowni, wykonanie materiałowe - stal nierdzewna. Mocowanie na kołki rozporowe.	1	
10	Pokrywa włazu wejściowego o wym. 600×750 mm wyposażony w następujace elementy: -wentylacja, -zamek na klucz, -czujnik otwarcia, wykonanie materiałowe - stal nierdzewna, pokrywa ocieplona od wewnątrz	1	wykonanie indywidualne
9	Nasada do płukania - zawór DN 50 z szybkozłączem typu strażackiego T52	1 kpl.	wspawać w rurociąg DN80
8	Rurociąg z PVCØ110 mm, długość zabudowy 2,5 m oraz 1,0 m, na rurociągu zabudować kominek wywiewny PVCØ110	2 kpl.	mocowanie rurociągu uchwytami 110 mm ze stali nierdzewnej
7	Rurociąg z PEHDØ90 mm, długość zabudowy 1,8 mb, na rurociągu zabudować tuleję do połączeń kołnierzowych wraz z kołnierzem DN80 - 1 szt.	1 kpl.	
6	Rurociąg ze stali nierdzewnej DN80, długość zabudowy 30 cm, na rurociągu zabudować kołnierz luźny DN80 z wywijką do przyspawania	1 kpl.	
5	Rurociąg tłoczny stal nierdz. 0H18N9 DN65, L=4,30 mb; na rurociągu zabudować kształtki: -trójnik DN65 - 1 szt. -zmiana średnicy DN80/DN65- 1 szt. -kołnierz luźny z wywijką do przyspawania DN65 - 6 szt. -kolano bose DN65/90° do spawania - 2 szt.	1 kpl.	
4	Rurociąg dopływowy ścieków z PVCØ200 mm	1	
3	Zawór zwrotny kulowy do ścieków DN65 w zabudowie kołnierzowej, wykonanie materiałowe żeliwo sweroidalne emaliowane powłoką epoksydową, kula gumowa	2	
2	Zasuwa odcinająca nożowa do ścieków z trzpieniem wznoszącym DN65 PN10, wykonanie materiałowe: nóż - stal nierdzewna, korpus - żeliwo epoksydowane, uszczelnienie - guma NBR	2	
1	Pompa zatapialna do ścieków AS 0631.142.S17/2D o parametrach: - Q=4,00 l/s, H=12,50 m, - moc P= 1,7 kW/3x400 V, - wirnik z rozdrabniaczem lub półotwarty, - wał pomiędzy silnikiem a kanałem przepływowym pompy uszczelniony pierścieniami z węglika wolframu, - silnik wykonany ze stopniem ochrony IP 68, z klasą izolacji H (180° C), rodzajem pracy S1, zasilanie prądem zmiennym trójfazowym, 400 V, 50 Hz, - silnik pompy wyposażony w czujniki termiczne odłączające pompę od zasilania w przypadku przeciążenia silnika oraz czujnik zawilgocenia, - pompy zamontowane na stopie sprzęgającej i prowadnicach rurowych wykonanych ze stali nierdzewnej,	1+1	

UWAGA

1. Zbiornik pompowni wykonać z elementów prefabrykowanych DN 1500 mm z betonu B-45. Połączenia pomiędzy kręgami za pomocą uszczelek gumowych.
2. Płyta pokrywowa zbiornika dostosowana do włazu kwadratowego o wymiarach 600×750 mm.
3. Na dnie pompowni zamontować dennicę przystosowaną do instalacji pomp zatapialnych.
4. Na dnie wykonać skosy betonowe o wysokości 50 cm zapobiegające zaleganiu osadów.
5. Wejście do komory pomp przy użyciu drabiny przenośnej bedącej na wyposażeniu Eksploatatora.
6. Wyciąganie pomp z pompowni przy użyciu trójnogu przewoźnego TRP/S z wciągarką linową o udźwigu do 300 kg i wysokości podnoszenia do 8,1 m, bedącego na wyposażeniu Eksploatatora.
7. Wykonanie materiałowe elementów pompowni zgodne z wymogami Zamawiającego określone w SIWZ.

ESKO CONSULTING
ul. Sikorskiego 19
65-454 Zielona Góra
tel:(0-68) 451-85-86
e-mail: sekretariat@esko.org.pl

INWESTOR: GMINA JERZMANOWA
67-222 Jerzmanowa
ul. Głogowska 7

Obiekt:
PROJEKT KANALIZACJI SANITARNEJ

skala 1:25

Tytuł rys.: Przepompownia ścieków P1

nr rys. 21

Projektował:	mgr inż. Emil Sadurski	Upr.bud. nr LBS/POOS/0081/06 do proj. bez ograniczeń w spec. instalacyjnej	podpis: data: 07. 2014
Opracował:	mgr inż. Emil Sadurski		podpis:
Sprawdził:	mgr inż. Bożena Baczmańska	Upr.bud. nr 21/2001/GW do proj. bez ograniczeń w spec. instalacyjnej	podpis:
Kierownik pracowni:	mgr inż. Andrzej Baczmański		podpis: data: 06. 2014